oeco tact

Handwerkergemeinschaft für Energiekonzepte

Die Unit- Serie „Hamster“ … speichert Wärme & Energie…

… wenn es schnell gehen & trotzdem perfekt werden soll …

<u>Möglichkeiten</u>

- Einbindung Holz / Pellet
- Einbindung Gas / Ölheizung
- Einbindung Wärmepumpe
- Einbindung Solarthermie
- Einbindung PV- Energie
- Einbindung Brennstoffzelle

<u>Technische Daten</u>

- Gesamte Regeltechnik bereits installiert
- Heizkreisbaugruppen montiert (max. 2)
- Eigener Pumpenfavorit installierbar
- Optional mit integriertem Webmodul
- Umschaltventile montiert

Spart bis zu 80% Montagezeit

Energiespeicher 340L – 1000L

… Plug & Play – Bauweise ermöglicht schnellstes Anschließen der jeweiligen Komponenten und / oder Einbindung bestehender Komponenten…

Einfach mal

Co2 -Ausstoß minimieren
… und der Umwelt helfen

Energie sparen
… um den Geldbeutel zu entlasten

Trinkwasserqualität erhöhen
… für hygienisches Trinkwasser

Fragen zum System?
Mail: info@oecotact.de
Wir melden uns umgehend zurück!

oecotact

Handwerkergemeinschaft für Energiekonzepte

Der Aufbau der UNIT - Box

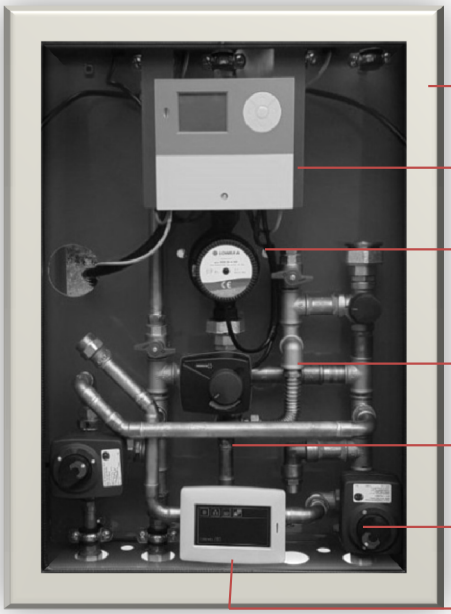

Systembox für UNIT- Serie

- UNIT- komplett fertige Hydraulik- Regelbox
- Systemregler steuert die gesamte Anlage
- Eigener Pumpenfavorit installierbar oder „LOWARA“- Pumpe/n installiert
- Heizkreisbaugruppen bivalent / normal
- Komplett verrohrt & verdrahtet
- Umschaltventile montiert
- Optional mit integriertem Webmodul

oecotact- Hydraulik

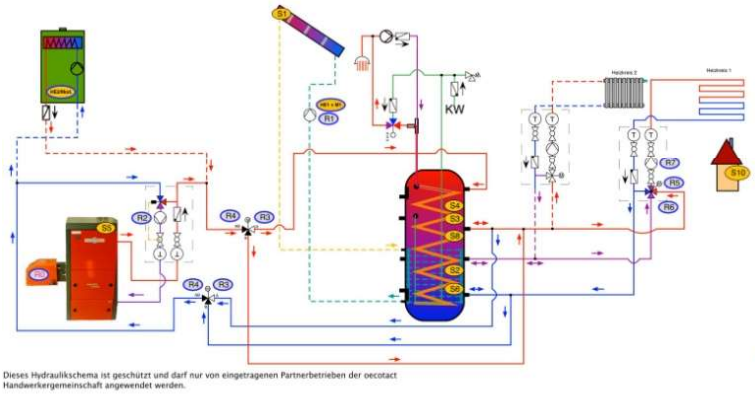

oecotact UNIT- Hydraulik

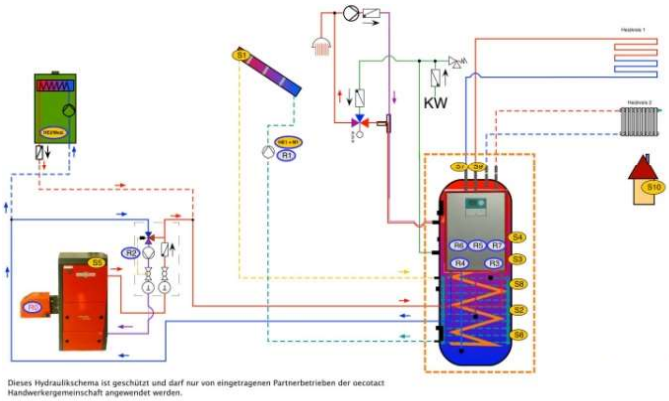

Zeit spart Geld…. und oecotact spart Zeit!

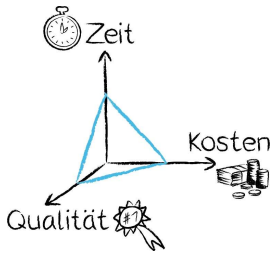

Fragen zum System?
Mail: info@oecotact.de
Wir melden uns umgehend zurück!